Syropy AI Connectivity

Micro-module 2-21

Micro-module 2-21

Sol Expert BS21 2poliger Micro-Steckverbinder

Schnelle Lieferung Große Auswahl an Sol Expert Produkten » Jetzt einfach bestellen: Sol Expert BS21 2poliger Micro-Steckverbinder

KS0361 (KS0365) keyestudio 37 in 1 Starter Kit for BBC micro:bit

In order to learn micro bit more easier, we particularly make this kit, in which includes a keyestudio sensor shield fully compatible with micro bit and other commonly used sensor modules. In addition,

Produktkatalog - modul21

Diese Website benutzt Cookies. Wenn du die Website weiter nutzt, gehen wir von deinem Einverständnis aus. OK

Zahnrad Modul 2,5, 21 Zähne, Stahl (C45), B=25 Mit Nabe kaufen

Beschreibung Stirnzahnrad Modul2,5 Zähne21 B25 Mit Nabe, Stahl (C45) - Präzision für Ihre Antriebstechnik Produktmerkmale Dieses Stirnzahnrad im Modul 2.5 mit 25 mm Zahnbreite und einer

RadioMaster Sendermodul Ranger Micro 2.4GHz ELRS

Help us to offer you the best price on the product "RadioMaster Sendermodul Ranger Micro 2.4GHz ELRS Modul" Um uns dabei zu helfen, Ihre Erfahrung auf unserer

modul21 Produkte, Kollektionen & mehr , Architonic

modul21 entstand aus der Idee, erstmals ein hochwertiges Sitzmöbelsystem zu schaffen, dass nicht nur eine zeitlos moderne Optik bietet, sondern durch seine innovative Modularität eine Vielzahl

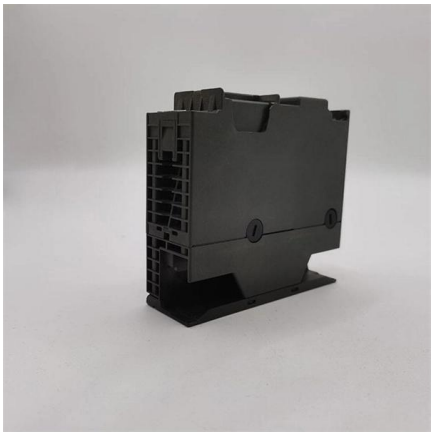

Artikel 25102116

Die übertragbaren Drehmomente von Welle und Passfederverbindung sind kundenseitig zu prüfen. Passende Zahnstangen (schrägverzahnt rechtssteigend, Modul 2) sind in verschiedenen

Micro module connectors at reichelt elektronik

Micro-module connector DIN 41651, 10-pin Type: Micro module connector Connection: Soldered connection Pole number: 10 Assembly: Double row, parallel Content spacing: 2.54 mm Load limit: 32

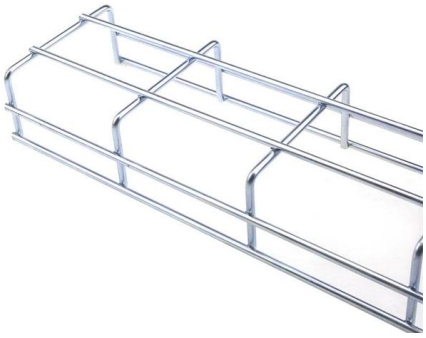

Kauft modulzahnrad-modul-2.5-21-z.

Schaut euch modulzahnrad-modul-2.5-21-z. an oder vergleicht ähnliche Produkte. Riesiges Sortiment Schnelle Lieferung Kompetente Beratung

Übersicht Micro-, Mini

MultimodulTM connectors pitch 2.5 mm (0.098") For cable-to-board and board-to-board connections. Easy harness-ing of single leads and flat cables with insulation displacement and crimp technology.

Ranger Micro 2.4GHZ ELRS Module

*Note: The Ranger Micro 2.4GHz ELRS Module fits JR style micro module bays, for Nano connectors, please consider the Ranger and the Ranger Nano modules.

Software für Notare: Das Modul Notariat von RA-MICRO

Das Modul "Notariat" in der RA-MICRO Kanzleisoftware bietet alle Funktionen, die Sie für die tägliche Arbeit als Notar benötigen.

micro-RNA 21 detection with a limit of 2 pM in 1 min using a size

We present a fluorimetry-based technology for micro-RNA-21 (miR-21) sensing based on the concentration of miR-molecular beacon (MB) complexes and flushing of unbound MB. This

2 4GHz Modul in Rc-Modellbau Sender & Empfänger

Große Auswahl neuer und gebrauchter 2 4GHz Modul in Rc-Modellbau Sender & Empfänger online entdecken bei eBay

Produktkatalog - modul21

Produktkatalog - modul21. Skip to content. modul21. Designmöbel. Produkte. Einsatzbereiche. public. office. living. Ausführungsvarianten. Produkte nach Sitzausführung. CL classic. ML max. SLE

Sol Expert BS21 2poliger Micro-Steckverbinder

Dank hochwertige Federkontakte können Stecker und Buchse beliebig oft getrennt und wieder verbunden werden, ganz ohne Qualitätsverlust. Das notwendige Zubehör ist erforderlich, um den

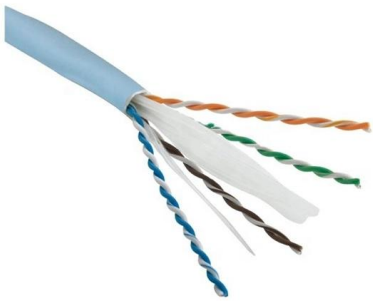

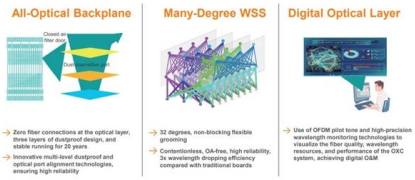

Pro Micro Modul mit ATmega32U4, Arduino Leonardo Board

Pro Micro Modul mit ATmega32U4 Das Pro Micro Modul ist ausgestattet mit einem Atmel AVR ATmega32U4 Mikrocontroller mit integriertem USB-Controller und ist kompatibel zum Arduino

micro-RNA 21 detection with a limit of 2 pM in 1 min using a size

We report a limit of detection of 2 pM in less than 1 min for miR-21 alone, and then demonstrate that miR-21 levels, measured in fine needle biopsy samples, from patients with

DUCT MICROMODULE CABLE

This cable is suitable for conduit installation. The Micromodule structure offers significant advantages over traditional cables for optimized installation costs at all levels (civil engineering, installation,

Kostenlose 3D CAD-Daten für Industrieprodukte · Z24

Kostenlose 3D-CAD-Daten für Ihre Konstruktion - direkt verfügbar! Kostenloser Download ohne Anmeldung Wählen Sie einen Artikel aus und konfigurieren Sie ihn nach Ihren Wünschen mit den

Micro module

Description micromodule designs are available for the most extensive range of applications, throughout internal and external networks, whether traditional duct, micro-duct or direct buried networks or the

MicroPython

MicroPython is a lean and efficient implementation of the Python 3 programming language that includes a small subset of the Python standard library and is

microRNA 21

miRNA 21 is defined as a microRNA that plays a critical role in mediating angiogenesis and is considered an oncogene involved in processes such as apoptosis, necrosis, and tumor invasion. Its

BBC micro:bit MICROBIT2GOBOXED mirco:bit Kit

The BBC micro:bit 'Go Bundle' forms the perfect basis for your BBC. Thus the micro:bit board and the accessories required for operation are delivered to

Micro-Module Interconnect Plenum Cable, 24-Fibers

These cables are ideal for creating multifiber preconnectorized assemblies as the 12-fiber groupings enable efficient compatibility with multifiber connectors.

MicroMod

MicroMod is a solderless, modular interface ecosystem that uses the M.2 standard to mix and match your choice of processor with specific Function Boards or stand

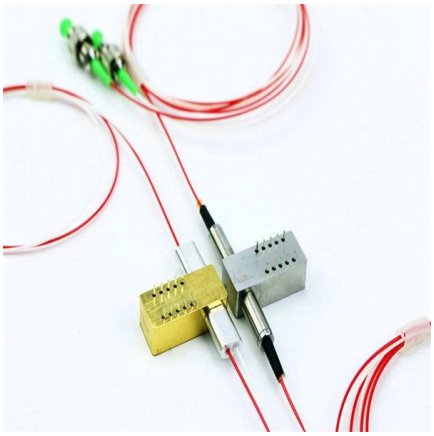

Micro module connectors great prices at reichelt elektronik

Micro-module connectors, pin headers and F-connectors as well as crimping pliers.

RA-MICRO Modul: Zwangsvollstreckung

Das Modul Zwangsvollstreckung in RA-MICRO ermöglicht Zwangsvollstreckungsmaßnahmen, inkl. Vollstreckungsandrohung, PfÜB und Abrechnung.

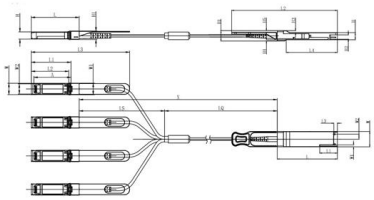

Unit mm

QSFP28	L	L1	L2	L3	L4	W	W1	W2	H	H1	H2	H3	H4	H5	H6
Max	72.2	-	128	4.35	61.4	18.45	-	6.2	8.6	12.4	5.35	2.5	1.6	2.0	-
Type	72.0	-	-	4.20	61.2	18.35	-	-	8.5	12.2	5.2	2.3	1.5	1.8	6.55
Min	68.8	16.5	124	4.05	61.0	18.25	2.2	5.8	8.4	12.0	5.05	2.1	1.3	1.6	-

SFP28	L	L1	L2	L3	W	W1	W2	H	H1	A
Max	57.6	47.7	44.55	119.9	13.8	14.0	12.3	8.7	10.3	45.25
Type	57.4	47.5	44.35	117.9	13.55	13.8	12.1	8.5	10.1	45
Min	57.2	47.3	44.15	115.9	13.3	13.6	11.9	8.4	9.9	44.65

Contact Us

For datasheets, pricing, or custom high-speed optical interconnect solutions, please visit:
https://www.syropy.com.pl